ZNR应用案例集

电视机图像接收器

Panasonic INDUSTRY

1．应用领域

■行业领域

视听设备

■具体的产品设备

电视机接收器

录像机（HDD、磁盘、磁带）

推荐ZNR类型

D type

2．使用ZNR的浪涌对策案例

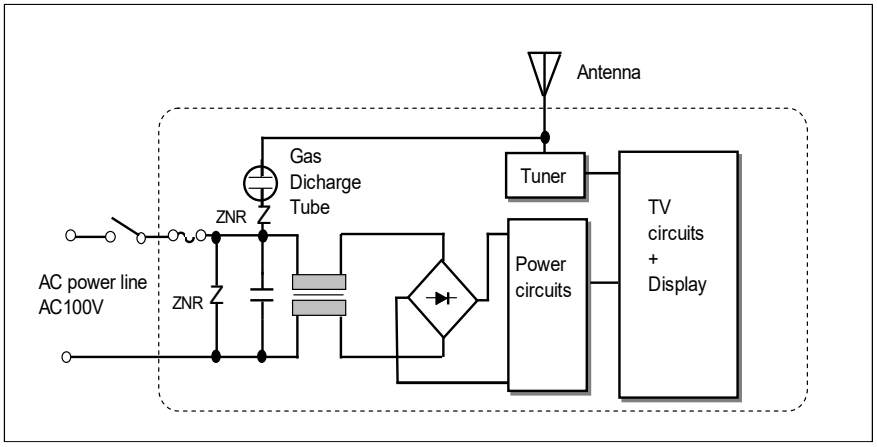

■ZNR的应用目的

保护电源电路以及高频电路免受雷涌电压影响

■浪涌电压的动作

- **浪涌的种类** 感应雷浪涌
- **浪涌入侵路径** AC低压配电线、天线信号线
- **对设备的影响** 导致电源电路以及调谐器电路的各构成零部件的损坏或误动作

■ZNR的应用方法

- **连接电路构成**

  应用于AC电源电路的线间

  在天线信号电路与AC电源线间（负线）间连接GDT+ZNR的串联电路（旁路电路构成）

- **ZNR的应用产品编号例**

  AC100V/200V系　AC电源线间以及天线电路用全都是ERZE08A471～621、ERZV10D471～621

- **应用时的主要注意事项**

  ・如果是JISC6065、IEC60065等中规定的影像设备，则实施规定的浪涌电压试验。

  ・根据需要，从得到零部件安全标准（UL、DE等）认定的产品编号中选定ZNR。

3．相关标准、参考资料等

JIS C 6065　『音频、视频及类似电子设备 - 安全性要求事项』

IEC 60065　『Audio, video and similar electronic apparatus-Safety requirements』

本资料中记载的技术信息旨在用来说明产品的代表性动作和应用，并非意味着在使用时对本公司及第三方的知识产权和其他权利做出保证，或许可实施权。